CONFIDENTIAL

DRW. NO.	Sheet. No.
A117496-001	1/2

記号x数	変 更 内 容 REVISION DESCRIPTION	承認	検図	担当	年月日	変更通知書No.
B x −	Change the total height.	伊東	佐藤	斉藤	16/07/26	――
C x 1	性能仕様書番号明記	伊東	佐藤	斉藤	17/02/22	M131952
D x 5	Add UL mark	伊東	佐藤	斉藤	17/12/12	M133126
E x						
F x						

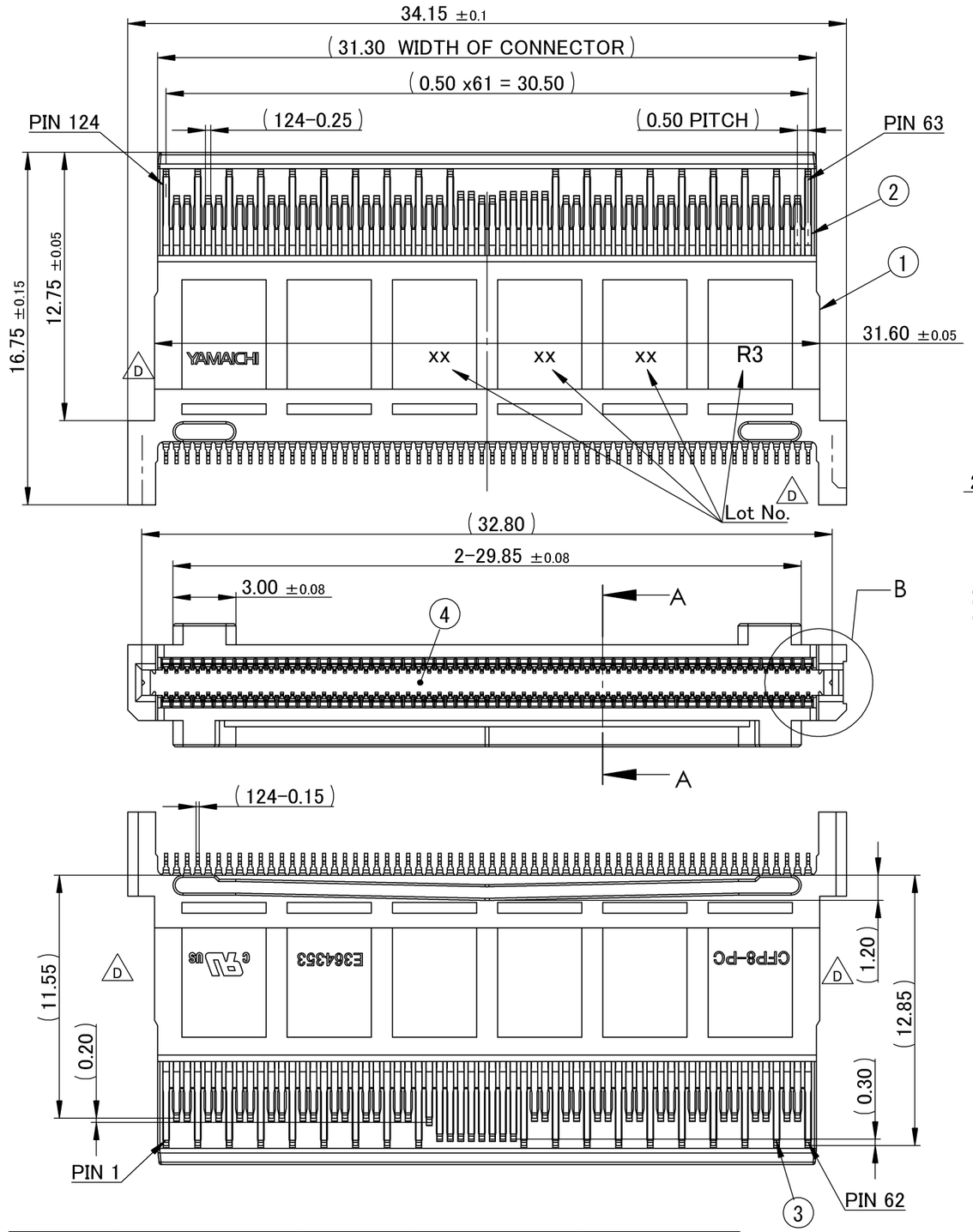

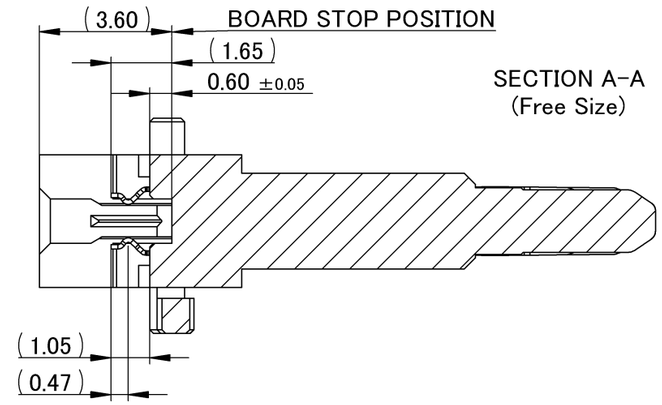

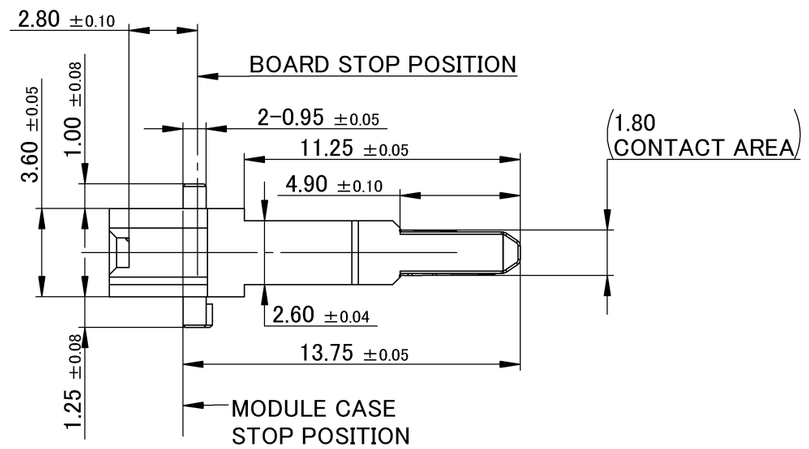

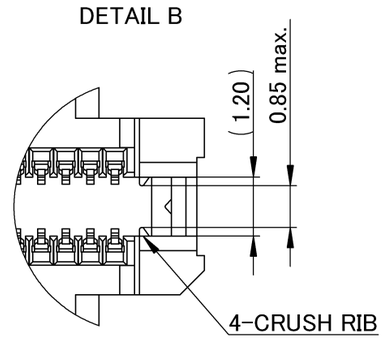

記事 Note

1.性能・取り扱い・使用方法等は、仕様書 F117495-001による。
Performance and handling and proper usage that shall conform to the Specification (F117495-001).

2.標準梱包はトレイとする。(梱包仕様書 R117496-001)
Standard packaging method is tray.
Refer to Packaging Spec. R117496-001 for details.

3.肉抜き形状は予告なく変更する場合があります。
Dimension of the wall thinning might change without any notification.

4.Lot No.
Lot No. : ****** R3 (D)

Revision(Drawing will be revised when the design changed)

Date of manufacture(yy/mm/dd)

発行 '18.01.06 山一電機(株)

部品番号 ITEM	部品名 DISCRIPTION	個数 QNT.	材質・寸度 MATERIAL	記事 CONTENT
4	Mold	1	LCP	Black
3	Bottom Contact	62	Cu-Alloy	Ni-Au
2	Top Contact	62	Cu-Alloy	Ni-Au
1	Housing	1	LCP	Black

RoHS compliant

指定外寸法公差 ±0.3
Tolerances ±0.3 unless otherwise specified.
( )寸法は参考値 ( ) Reference Value.

尺度 SCALE	4/1	承認 APP.	承認 APP.	検図 CHK.	製図 DRW.	設計 DSGN.
単位 DIMENSION	mm		16/7/26	16/7/26	16/7/7	16/6/30
三角図法 3RD. ANGLE PROJECTION			伊東	佐藤	斉藤	伊東

山一電機株式会社
YAMAICHI ELECTRONICS Co.,Ltd.

分類(CLASS): CFP8 PLUG CONNECTOR

名称(TITLE): CN168P-124-0001

図番(DRW. NO.): A117496-001 | Sheet No. 1/2 | REV. D

A3-A1-SW007

CONFIDENTIAL

DRW. NO. A117496-001 | Sheet. No. 2/

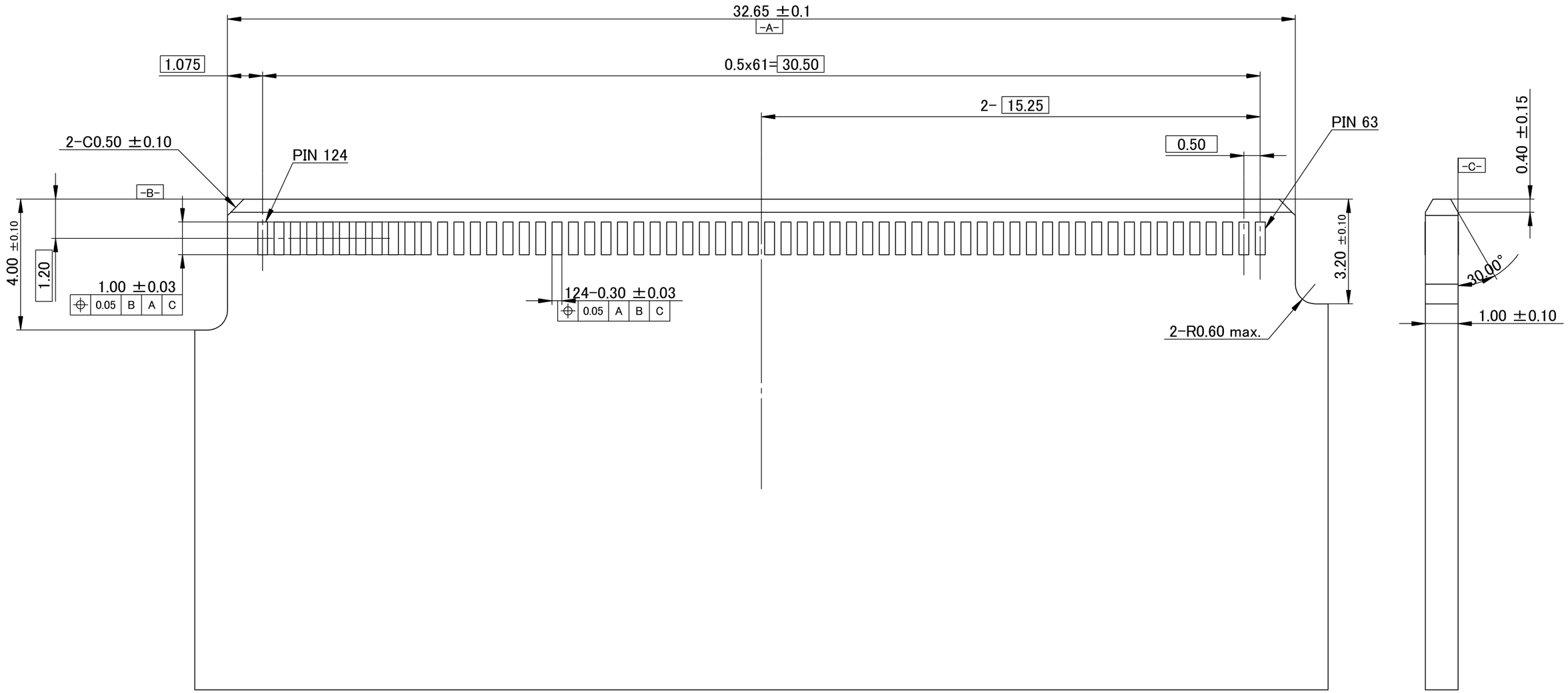

発行 '18.01.06 山一電機(株)

指定外寸法公差 ±0.3
Tolerances ±0.3 unless otherwise specified.
( )寸法は参考値 ( ) Reference Value.

尺度 SCALE	8/1	承認 APP.	承認 APP.	検図 CHK.	製図 DRW.	設計 DSGN.
単位 DIMENSION	mm		16/07/26	16/07/26	16/07/07	16/06/30
三角図法 3RD. ANGLE PROJECTION			伊東	佐藤	斉藤	伊東

山一電機株式会社
YAMAICHI ELECTRONICS Co.,Ltd.

分類 (CLASS): CFP8 PLUG CONNECTOR

名称 (TITLE): CN168P-124-0001

図番 (DRW. NO.): A117496-001 | Sheet. No. 2/ | REV. D

A3-A2-SW007