番号(NUMBER) C-171519

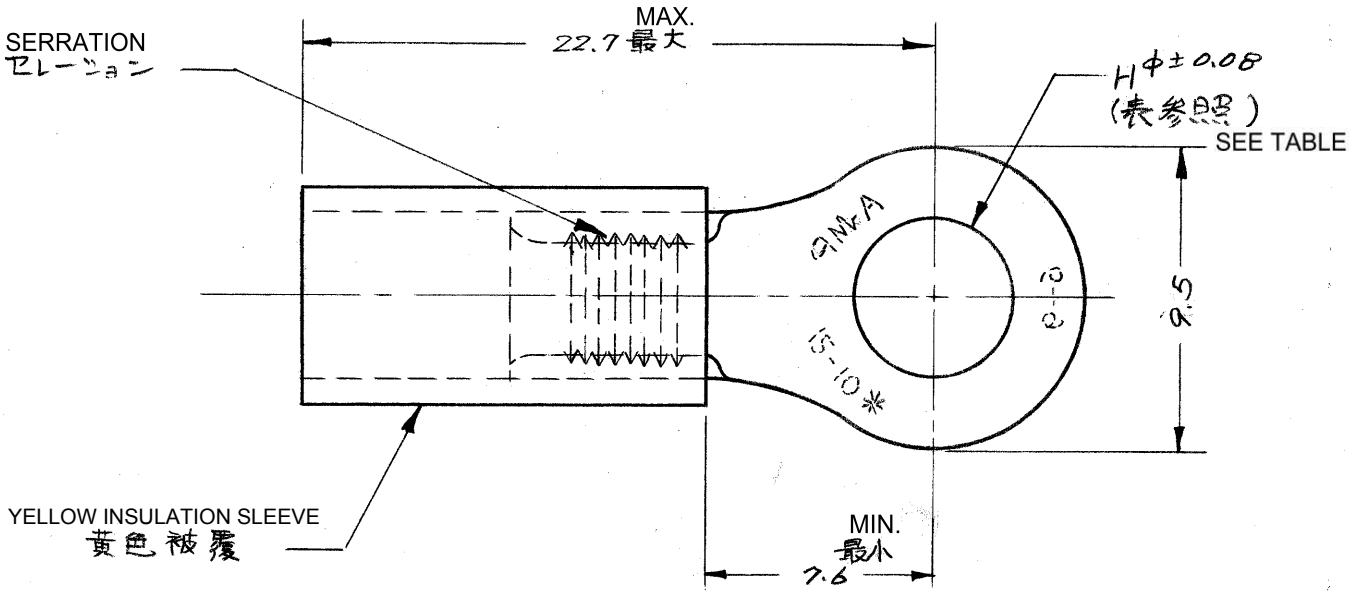

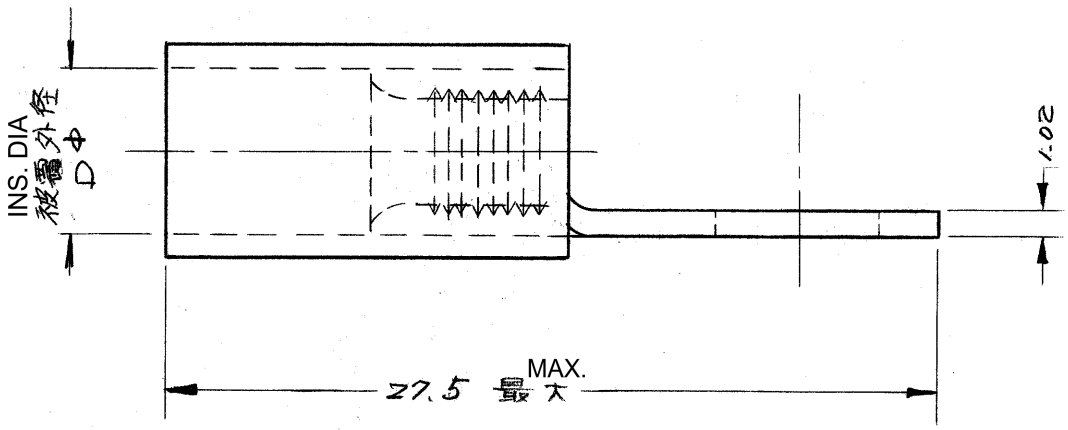

PARTS NUMBER	STUD	H φ	INS. DIA
171519 -1	5 mm	5.26	2.66 ~ 5.08
171519 -2	5 mm	5.26	3.81 ~ 5.84

LTR.	変更 (REVISION RECORD)	DR.	CHK.	DATE
B	REVISED PER ECR-17-018232	E.T	N.Y	14DEC17
A1	ADDED * (P-DWG REV-0)	Y.T		19/12/73
A	-1. 外径.D 2.03~3.05 → 2.66~5.08. -2. " " 2.66~3.56 → 3.81~5.84.			4/1/74
0	RELEASED (P-DWG REV. 0)	S.Y		2/14/73

©1973年日本エー・エム・ピー株式会社 AMP社の諸製品は特許又は特許出願中
©1973 BY AMP (Japan), Ltd. ALL RIGHTS RESERVED. AMP PRODUCTS COVERED BY PATENTS AND/OR PATENTS PENDING

参考図面 (CUSTOMER COPY) (REFERENCE ONLY)

材料 (MATERIAL) COPPER 電気銅

仕上 (FINISH) ANNEAL, TIN PLATING 焼鈍、電気錫めっき

AMP TRADE MARK

日本エー・エム・ピー株式会社 TOKYO, JAPAN

被覆外径 (INSULATION DIA.) 表参照 mm (— IN)

分類 (CLASS) 丸型 RING

型式 (TYPE) PLASTI-GRID プラスティグリップ

一般公差 (TOLERANCE EXCEPT AS NOTED) ±0.4 ±1°0'

尺度 (SCALE) 4-1

LOC	SIZE	番号 (NO)	REV.
J	A	C-171519	B

DR. S. Yoshida 2/14/73 DE. T. Suzuki 2/23/73

CHK. Y. Nakamura 2/26/73 APP. Y. Sato 2/26/73

名称 (NAME) 丸型端子 WIRE TERMINAL ASSEMBLY

単位：粍 DIMENSIONS IN MM. DO NOT SCALE PRINT

PRINT DIST 44

AMP-J 030-1 REV. 7-72