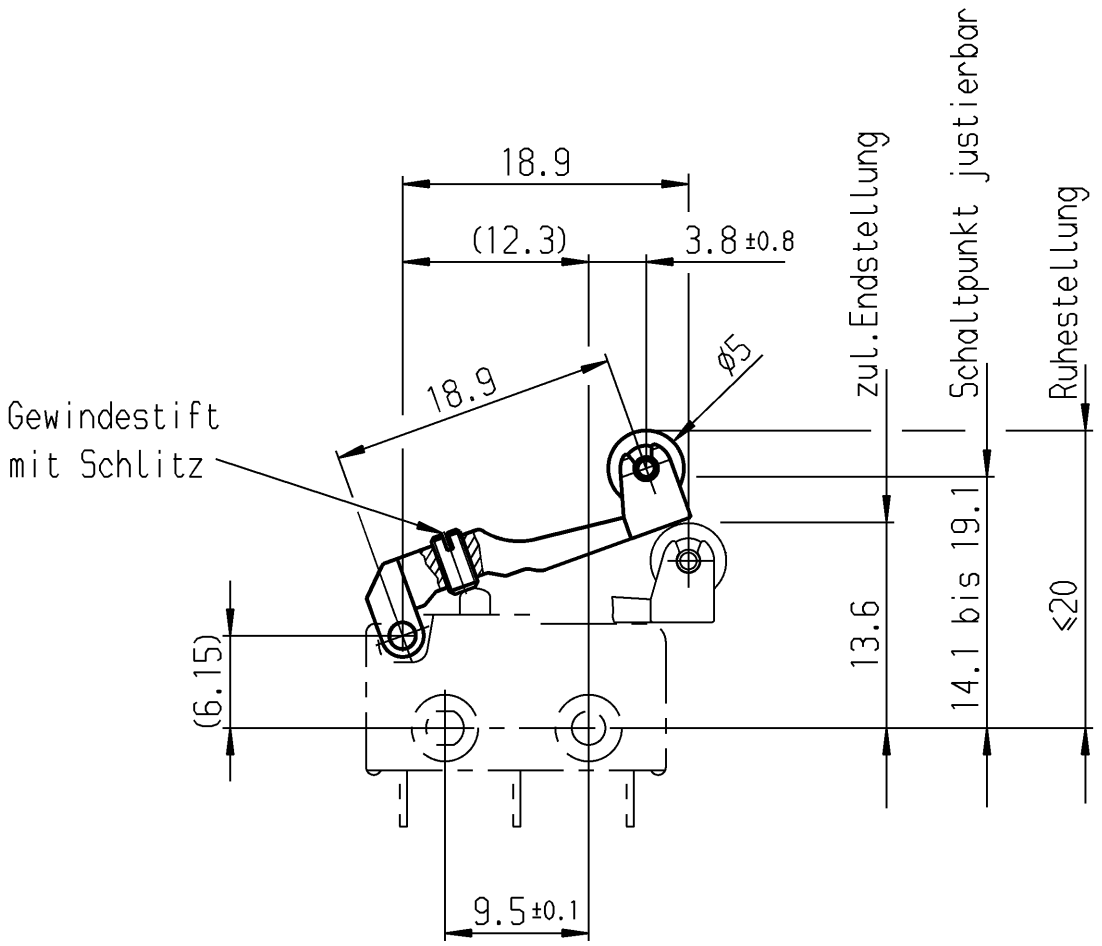

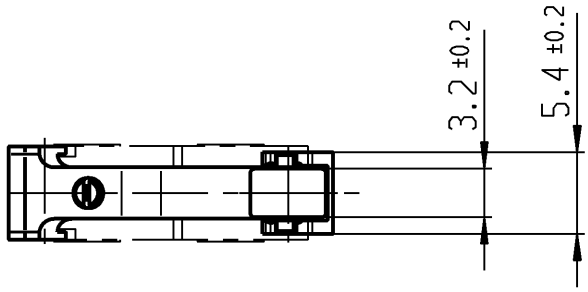

Bausatz bestehend aus:
Hebel Thermoplast
Rolle Thermoplast
Gewindestift CuZn
für Baureihe 1050
Bei Änderung F- Zeichnung beachten

für Form und Lage FOR SHAPE AND LOC.	◎ ≡		Allgemeintoleranzen UNTOLERANCED DIMENSIONS					Pause COPY	Blatt SHEET	Typ	Zeichn./DRAWING NO.	Index
			PROJECTION	Abmasse und Nennmassbereiche Angaben in mm		Laengen LENGTH	Radien RADII		Original DIN A4	Maßstab SCALE 2:1	K	190.072.013	a
für Winkel FOR ANGLE ± 2°				ALL DIMENSIONS ARE IN MILLIMETRES	0-6	± 0.1	± 0.2		0 10 20 30 mm				
					>6-15	± 0.15	± 0.3				Hebel		
					>15-30	± 0.2	± 0.5						
					>30-70	± 0.3	± 10%						
					>70-120	± 0.4							
					>120-200	± 0.8							

c			g		
b			f		
a	33738	07.05.02 vor	e		
	29940	09.11.00 pfu	d		
Ausg. ISSUE	Änderung REVISION	gez. DRAWN BY	Ausg. ISSUE	Änderung REVISION	gez. DRAWN BY

CAD Medusa Z
gez./DRAWN BY 09.11.00 pfu
gepr./CHECKED BY
Ersatz für/REPLACEMENT OF

MARQUARDT
Marquardt GmbH, D-78604 Rietheim-Weilheim

Diese Unterlage ist geistiges Eigentum der Marquardt GmbH. Schutzvermerk nach DIN 34 beachten. Copyright reserved.