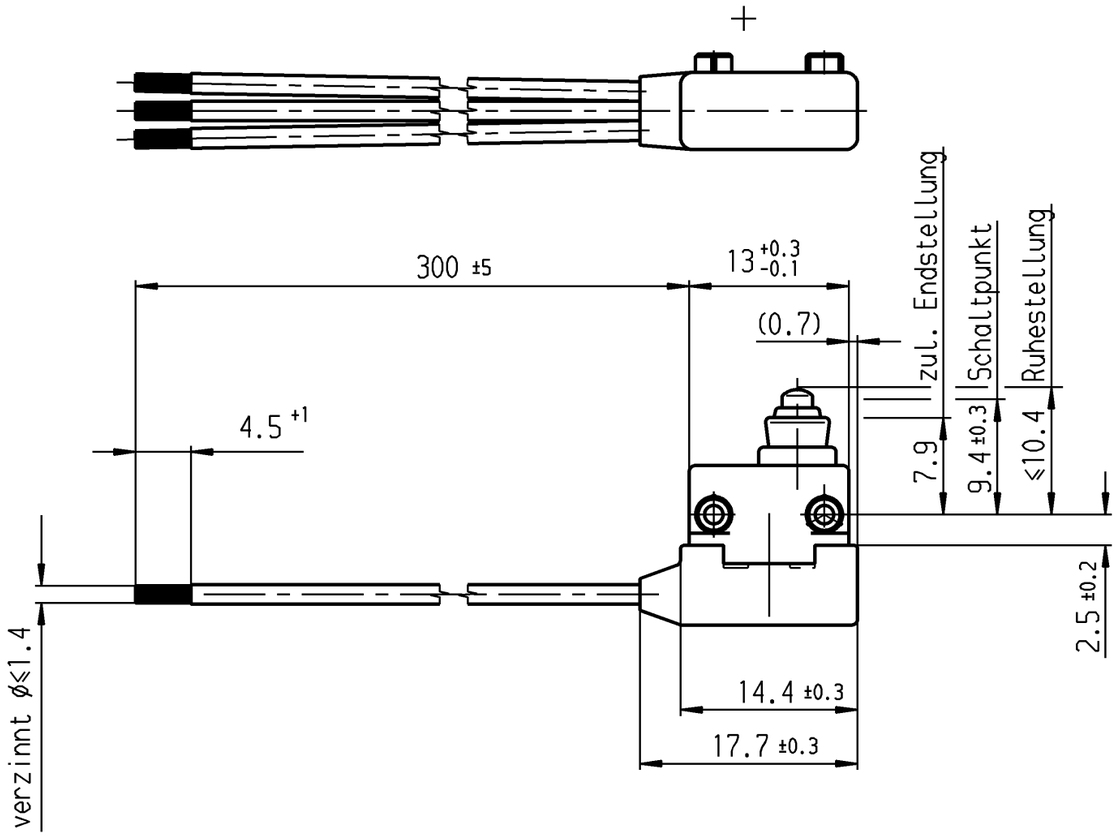

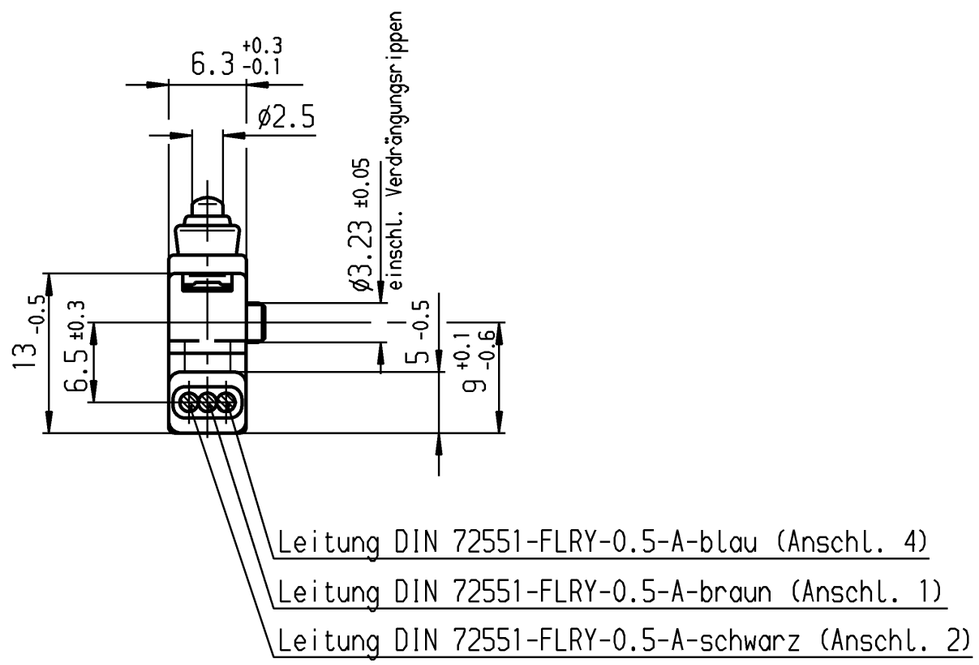

Empfohlenes Lochbild

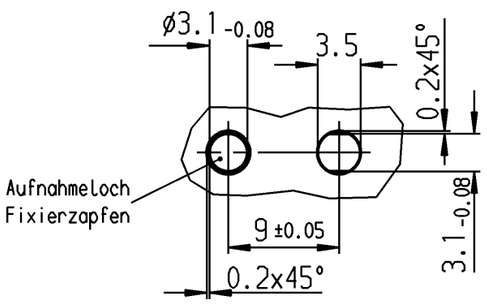

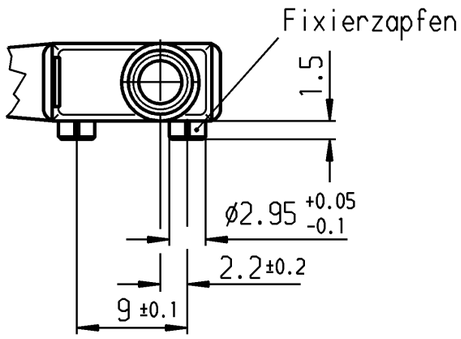

Aufschrift

Ⓜ
1055/58

Herstelljahr/-woche
nach DIN EN 60062

Schalt-Betätigungskraft	≤1.8 N
Differenzweg	≤0.4 mm
Rückschaltkraft	≥0.5 N
Schutzart nach EN 60529	IP 67

			2 4 Wechsler 1-polig 1		
			Au - Au		1058.0351-01
			Schaltart	Kontaktpaarung	Bild	Erzeugnisnummer

ALLgemeintoleranzen/UNTOLERANCED DIMENSIONS

Für Längen und Radien FOR LENGTHS AND RADII. ±	Abmaße in mm für Nennmaßbereich in mm ALL DIMENSIONS ARE IN MILLIMETRES bis/UP TO 6	über/OVER 6 bis/UP TO 30	über/OVER 30
	0.1	0.2	

PROJECTION

Pause COPY

Blatt SHEET 01

Original DIN A3 | Maßstab SCALE 2:1

0 10 20 30 mm

K

Zeichn./DRAWING NO. 1058.0351

d			i		
c	79670	18.07.12 Sb	h		
b	34357	23.01.03 bz	g		
a	27944	24.08.99 gr	f		
			e		
Ausg. ISSUE	Änderung REVISION	gez. DRAWN BY	Ausg. ISSUE	Änderung REVISION	gez. DRAWN BY

gez./DRAWN BY 02.12.98 gr
gepr./CHECKED BY

Ersatz für/REPLACEMENT OF

Schnappschalter
Snap action switch

MARQUARDT

VERTRAULICH-CONFIDENTIAL
© Alle Rechte bei Marquardt, auch fuer den Fall von Schutzrechtsanmeldungen. Jede Verfuegungsbefugnis, wie Kopier- und Weitergaberecht, bei uns.
© This document is the exclusive property of Marquardt. Without our consent, it may not be reproduced or given to third parties.