THIS DRAWING IS UNPUBLISHED
VERTRAULICHE INFORMATION ZEICHNUNG
© COPYRIGHT 2000 -
RELEASED FOR PUBLICATION - -
FREI FUER VEROEFFENTLICHUNG
ALL RIGHTS RESERVED.
ALLE RECHTE VORBEHALTEN.

MATED WITH:
PASSEND ZU:
see Notes

LOC	DIST
A1	-

PROJEKT NR.: EGATN02066

REVISIONS
ÄNDERUNGEN

P	LTR	DESCRIPTION BESCHREIBUNG	DATE	DWN	APVD
	C1	REVISED PER ECO-11-005150	30MAR2011	RK	HMR
	C2	NOTE ADDED SEE ALSO PCN :E-17-015289	17OCT2017	PP	FE

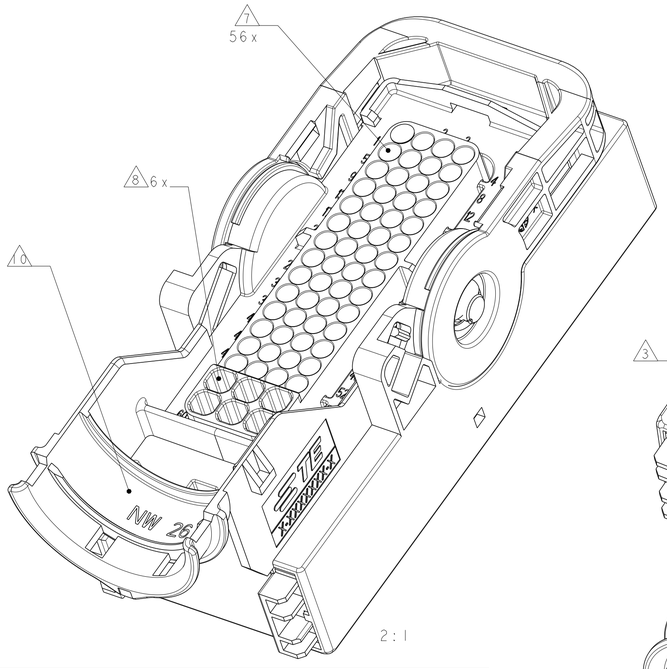

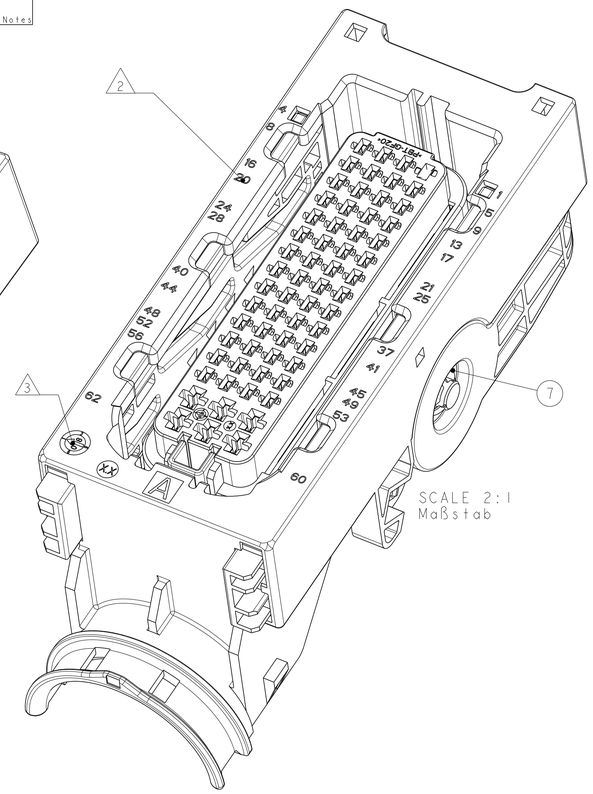

CODING A AS SHOWN
Kodierung A wie gezeigt

DELIVERY CONDITIONS:
Lieferzustand:

2nd LOCKING DEVICE IN PRE LOCKED POSITION
2. Kontaktsicherung in Vorraststellung

LEVER IN LOCKED POSITION
Hebel in Verriegelungsstellung

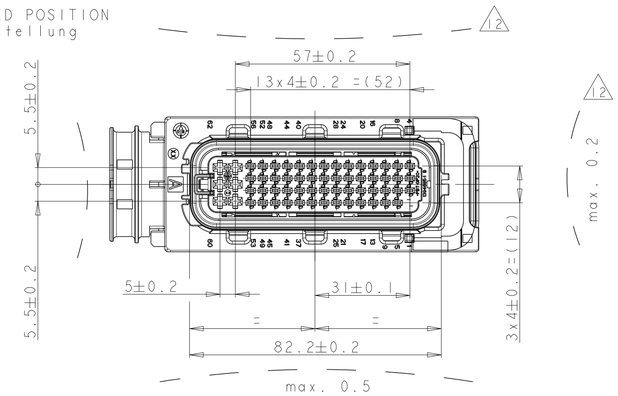

SECTION B-B
Schnitt

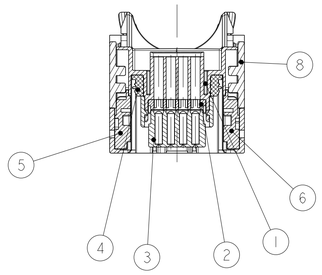

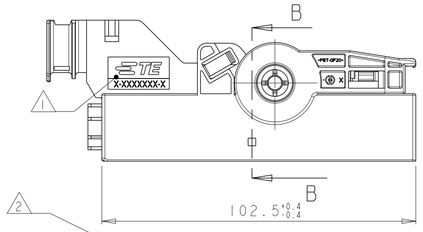

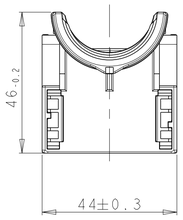

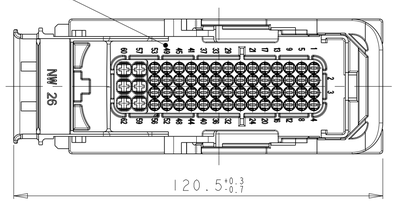

PRE LOCKED POSITION OF SECONDARY LOCKING
Vorraststellung der 2. Kontaktsicherung

CODING A
Kodierung A

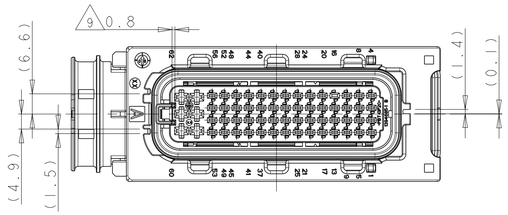

CONNECTOR IN PRE LOCKED POSITION INCL. COVER
Steckverbinder in Vorraststellung mit Kappe

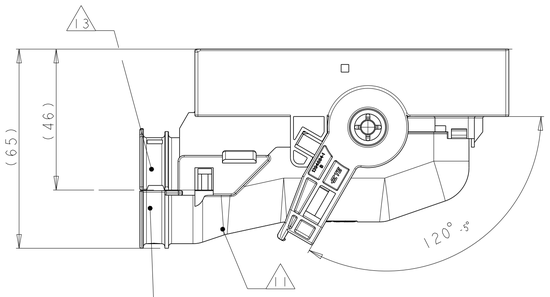

CABLE TIE POSITION FOR
CORRUGATED TUBE NW26
Kabelbinderposition für
Wellrohr NW26

FURTHER CODINGS
Weitere Kodierungen

CODING B
Kodierung B

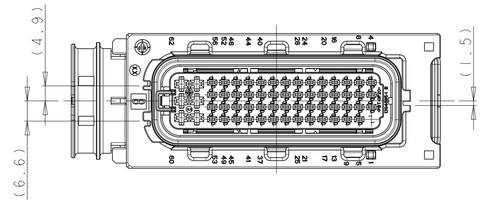

CODING C
Kodierung C

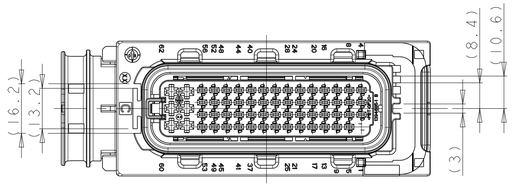

CODING D
Kodierung D

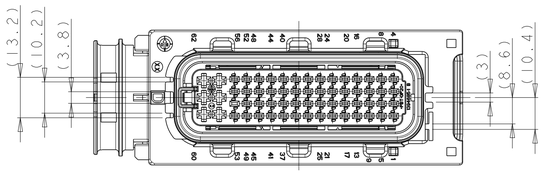

NOTES
Bemerkungen

1. TYCO ELECTRONICS (=TE) LOGO AND TE CONNECTIVITY NUMBER, SUNK
   Tyco Elactronics (=TE) Logo und TE CONNECTIVITY Nummer, vertieft
2. CAVITY NUMBERING
   Kammerbezeichnung
3. PRODUCTION DATE
   Produktionsdatum
4. MATERIAL MARKING ACC.TO VDA 260
   Werkstoffkennzeichnung nach
5. LAYER PACKAGING IN CORRUGATED BOX
   Lagenverpackung im Versandkarton
6. FITS TO TE CONNECTIVITY COUNTERPART 1.5MM/2.8MM
   TAB HOUSING 1718324
   Passend zu TE CONNECTIVITY Gegenstecker 1,5/2,8mm Stiftgehäuse
   1718324
7. CAVITIES MATED WITH AMP MCP1.5K
   SEE PRODUCT GROUP DRAWING
   TE CONNECTIVITY NO: 1241436
   MAX. WIRESIZE: 1,5mm² FLR
   AWG 16 TXL
   Kontaktkammern passend fuer AMP MCP1.5K
   siehe Produkt-Gruppenzeichnung
   TE CONNECTIVITY Nr. 1241436
   max. Drahtgroessenbereich: 1,5mm² FLR
   AWG 16 TXL
8. CAVITIES MATED WITH AMP MCP2.8
   SEE PRODUCT GROUP DRAWING
   TE CONNECTIVITY NO: 1355036
   MAX. WIRESIZE: 2,5mm² FLR
   AWG 12 TXL
   Kontaktkammern passend fuer AMP MCP2.8
   siehe Produkt-Gruppenzeichnung
   TE CONNECTIVITY Nr. 1355036
   max. Drahtgroessenbereich: 2,5mm² FLR
   AWG 12 TXL
9. SLIDING DISTANCE OF SECONDARY LOCKING
   Verschiebeweg der Zweiten Kontaktsicherung
10. DESIGNED FOR CORRUGATED TUBE NW26
    Ausgelegt für Wellrohr NW26
11. MATED WITH COVER TE CONNECTIVITY No. 1418882
    Passend zu Kappe TE CONNECTIVITY Nr. 1418882
12. WARPAGE TO ..... PERMITTED
    Verzug zulässig bis .....
13. MAX. CABLE TIE WIDTH: 5 mm
    max. Kabelbinderbreite: 5 mm
14. MALFUNCTION CAUSED BY LACQUER IS NOT COVERED
    BY TE CONNECTIVITY WARRENTY
    Funktionsbeeintraechtigung durch Lackieren liegt nicht
    im Einfluss und Gewaehrleistungsumfang von TE CONNECTIVITY
15. FITS TO TE INTERFACE DRAWING 114-18617
    Passend zur Ausfuehrungsvorschrift 114-18617

4-1418883-1	3-1418883-1	2-1418883-1	1-1418883-1	ORDER NO. Bestell-Nr.	REV
					C
					C
					C
					C

1	1	1	1	PBT-GF20	YELLOW gelb	LEVER Hebel	B 8
2	2	2	2	STAINLESS rostfrei	ZINC PLATED, PASSIVATED verzinkt, passiviert	GUARD CAM Klemmscheibe	A 7
1	1	1	1	PA6-GF30	BLACK schwarz	SLIDE, RH Schieber, rechts	A 6
1	1	1	1	PA6-GF30	BLACK schwarz	SLIDE, LH Schieber, links	A 5
1	1	1	1	SILICONE	ORANGE orange	SEAL Dichtung	A 4
1	1	1	1	PBT-GF20	BLACK schwarz	CAVITY BLOCK Kontaktgeh.	B 3
1	1	1	1	PBT-GF30	YELLOW gelb	SEC. LOCKING. DEV. zweite Kontaktsicherung	C 2
1				PBT-GF20	GREEN gruen	REC. HOUSING, CODE D Buchsengeh., Code D	B 1
	1			PBT-GF20	BLUE blau	REC. HOUSING, CODE C Buchsengeh., Code C	B 1
		1		PBT-GF20	DUSTY GREY staubgrau	REC. HOUSING, CODE B Buchsengeh., Code B	B 1
			1	PBT-GF20	BLACK schwarz	REC. HOUSING, CODE A Buchsengeh., Code A	B 1
				MAT.	COLOUR/Farbe SURFACE/Oberfl.	DESCRIPTION Beschreibung	REV. ITEM

THIS DRAWING IS A CONTROLLED DOCUMENT.

DIMENSIONS: MASSEINHEITEN: mm

TOLERANCES UNLESS OTHERWISE SPECIFIED:
n. ISO 8015
n. DIN 16901 - 140
~~0 PLC ±~~
~~1 PLC ±~~
~~2 PLC ±~~
~~3 PLC ±~~
~~4 PLC ±~~
ANGLES/WINKEL ±2°

MATERIAL: SEE TABLE siehe Tabelle

FINISH/OBERFLAECHE/FARBE: SEE TABLE siehe Tabelle

DWN	H. Hinrichs	18FEB2003
CHK	R. Kapp	18FEB2003
APVD	Ch.Eberwein	07JUL2008
PRODUCT SPEC PRODUKTSPEZ.	108-18946	
APPLICATION SPEC VERARBEITUNGSSPEZ.	114-18660	
WEIGHT GEWICHT	106 g	

TE Connectivity

NAME: AMP MCP 1.5K / AMP MCP 2.8
REC. HOUSING, 62POS., SEALED
AMP MCP 1.5K / AMP MCP 2.8
Buchsengeh.,62pol.,gedichtet

SIZE	CAGE CODE	DRAWING NO ZEICHNUNGS-NR.	RESTRICTED TO NUR FUER
A1	00779	C-1418883	-

CUSTOMER DRAWING

SCALE MASSSTAB	SHEET BLATT	OF VON	REV
1:1	1	1	C2

4805 (3/11)