THIS DRAWING IS UNPUBLISHED.
VERTRAULICHE UNVEROEFFENTLICHTE ZEICHNUNG
© COPYRIGHT 2007 BY TYCO ELECTRONICS CORPORATION. ALL RIGHTS RESERVED.
ALLE RECHTE VORBEHALTEN

RELEASED FOR PUBLICATION - 2007
FREI FUER VEROEFFENTLICHUNG

MATED WITH:
PASSEND ZU: 1703768

LOC	DIST
A1	-

PROJEKT NR.: EGATN07292

REVISIONS
AENDERUNGEN

P	LTR	DESCRIPTION BESCHREIBUNG	DATE	DWN	APVD
	A1	NEW DRAWING/Neue Zeichnung	08MAY2007	HJB	JG
	A2	PRODUCT- AND APPLICATION SPEC. ADDED Produkt- und Verarbeitungsspezifikation hinzugefuegt	18AUG2009	HJB	JG
	B	RETENTION RIB ADDED; TE LOGO MODIFIED DETAILS SEE PCN E-10-006449	24MAR2010	HJB	JG

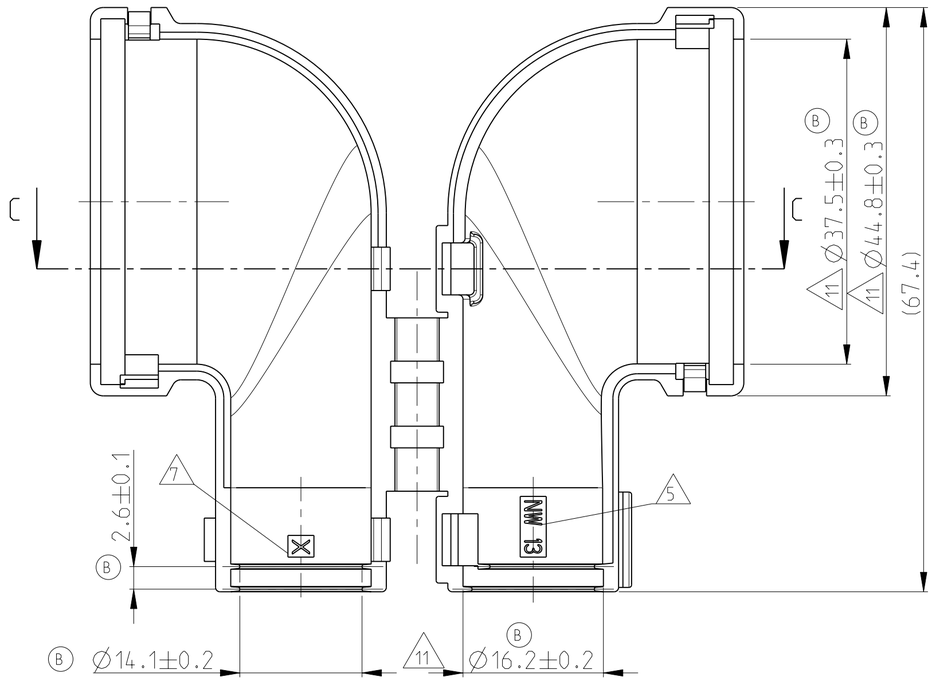

SECTION C-C
Schnitt

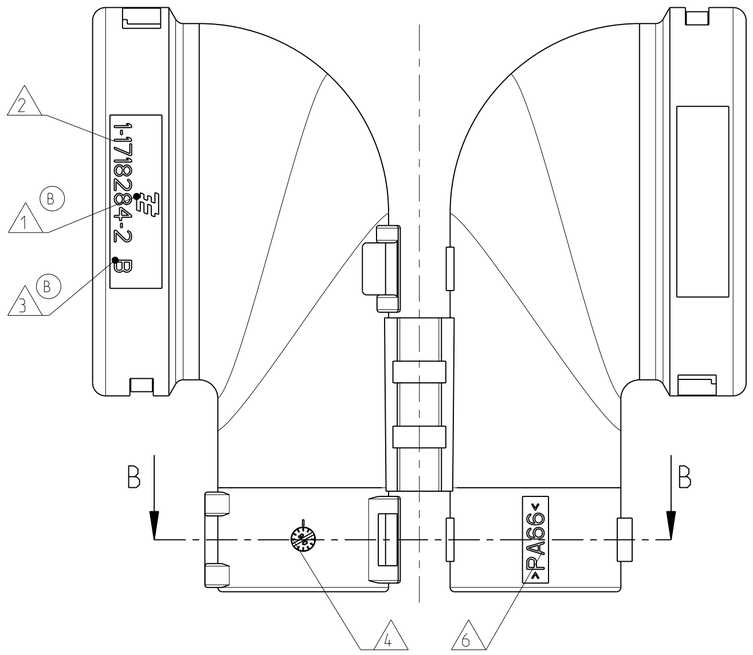

SECTION B-B
Schnitt

3D-VIEW
3D-Ansicht
SCALE 1:1
Maßstab

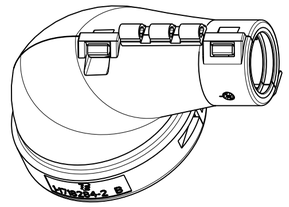

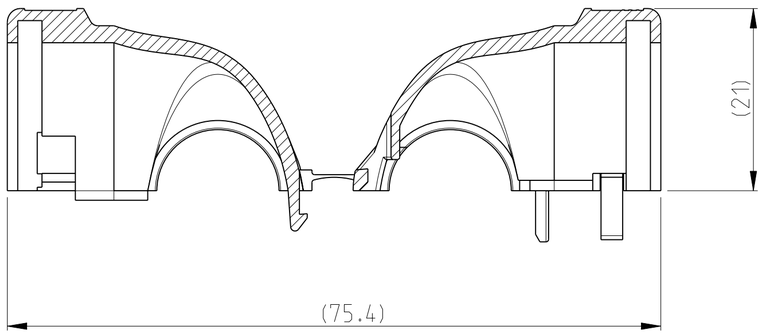

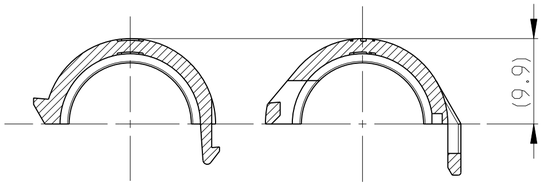

NOTES
Bemerkungen

1. TYCO ELECTRONICS (TE) LOGO
   Tyco Electronics (TE) Logo
2. TE-NUMBER
   TE-Nummer
3. REVISION STATUS OF THE MOULD
   Aenderungsstand des Werkzeugs
4. PRODUCTION DATE
   Produktionsdatum
5. FOR CORRUGATED TUBE NW 13
   fuer Wellrohr NW 13
6. MATERIAL MARKING ACC. TO VDA 260
   Werkstoffkenzeichnung nach VDA 260
7. MOULD CAVITY MARKING
   Nestmarkierung
8. MALFUNCTION CAUSED BY LACQUER IS NOT COVERED BY TYCO ELECTRONICS WARRANTY.
   Funktionsbeeintraechtigung durch Lackieren liegt nicht im Einfluss und Gewaerleistungsumfang von Tyco Electronics.
9. BULK PACKAGING IN CORRUGATED BOX
   Schuettgut im Versandkarton
10. SUITABLE FOR 10-14 POS. SOCKET HOUSING
    TE NO.: 1703768
    Passend zu : 10-14 pol. Buchsengehaeuse
    TE-Nr.: 1703768
11. WARPAGE UP TO 1 mm ALLOWED
    Verzug bis zu 1 mm zugelassen

TE ORDER-NO. TE Bestell-Nr.	REV.	MATERIAL	COLOUR Farbe	DESCRIPTION Beschreibung	ITEM
1-1718284-2	B	PA66	BLACK schwarz	ADAPTER 90 ° FOR 10-14POS. SOCKET HSG. Adapterkappe 90 ° fuer 10-14pol. Buchsengen.	1

THIS DRAWING IS A CONTROLLED DOCUMENT FOR TYCO ELECTRONICS CORPORATION. IT IS SUBJECT TO CHANGE AND THE CONTROLLING ENGINEERING ORGANIZATION SHOULD BE CONTACTED FOR THE LATEST REVISION.
DIESES ZEICHNUNGSDOKUMENT WIRD DURCH AMP INCORPORATED KONTROLLIERT. AENDERUNGEN, DIE DEM TECHNISCHEN FORTSCHRITT DIENEN, SIND VORBEHALTEN. DEN JEWEILS LETZTGUELTIGEN AENDERUNGSSTAND ERFAHREN SIE AUF ANFRAGE.

DIMENSIONS: MASSEINHEITEN: mm

TOLERANCES UNLESS OTHERWISE SPECIFIED: ALLGEMEINTOLERANZEN (B)
0 PLC ±
1 PLC ±
2 PLC ±
3 PLC ±
4 PLC ±
ANGLES/WINKEL ±1°

MATERIAL: SEE TABLE / siehe Tabelle
FINISH/OBERFLAECHE/FARBE: SEE TABLE / siehe Tabelle

DWN 08MAY2007 H.-J. Bauer
CHK 08MAY2007 J. Granzow
APVD 08MAY2007 Ch. Eberwein
PRODUCT SPEC PRODUKTSPEZ. 108-94154 (A2)
APPLICATION SPEC VERARBEITUNGSSPEZ. 114-18955 (A2)
WEIGHT GEWICHT 12.2g

Tyco Electronics
Tyco Electronics AMP GmbH
64625 Bensheim (Germany)

NAME: ADAPTER 90 DEGREE FOR 10-14POS. SOCKET HSG.
Adapterkappe 90 Grad fuer 10-14pol. Buchsengeh.
-

SIZE	CAGE CODE	DRAWING NO ZEICHNUNGS-NR.	RESTRICTED TO NUR FUER
A2	-	C-1718284	-

CUSTOMER DRAWING /KUNDENZEICHNUNG | SCALE MASSSTAB 2:1 | SHEET BLATT 1 OF VON 1 | REV B

AMP 1471-9 REV 31MAR2000

Pro/ENGINEER DRAWING