1	2	3	4
Empfohlener Ausschnitt für Rastbefestigung (Grat gegenüber Bestückungsseite)	Wanddicke wall thickness	Ausschnittlänge length of cut-out	Ausschnittbreite width of cut-out
recommended cut-out for snap-in fixing (edge opposite to snap-in direction)	0.75 bis / to 1.25	30 -0.1	22 +0.2
	1.25 bis / to 2	30.2 -0.1	22 +0.2
	2 bis / to 3	30.6 -0.1	22 +0.2

VERTRAULICH-CONFIDENTIAL
© Alle Rechte bei Marquardt , auch fuer den Fall von Schutzrechtsanmeldungen. Jede Verfuegungsbefugnis, wie Kopier- und Weitergaberecht, bei uns.
© This document is the exclusive property of Marquardt. Without our consent, it may not be reproduced or given to third parties.

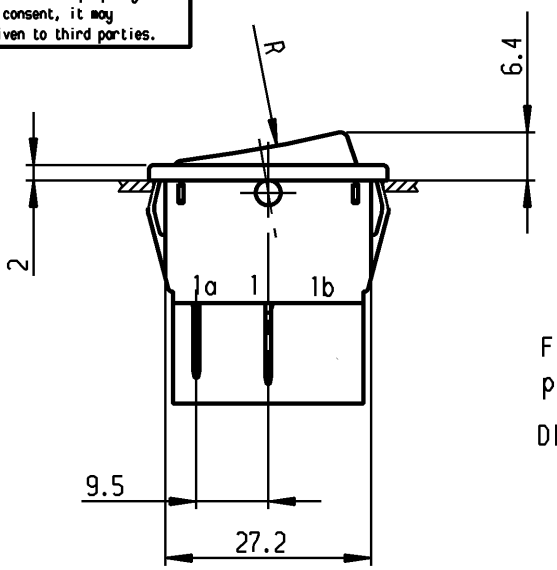

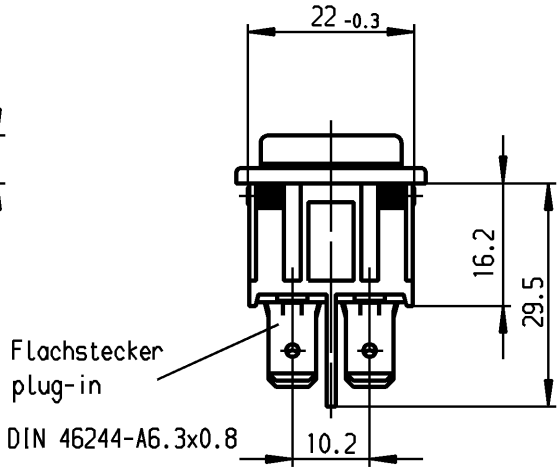

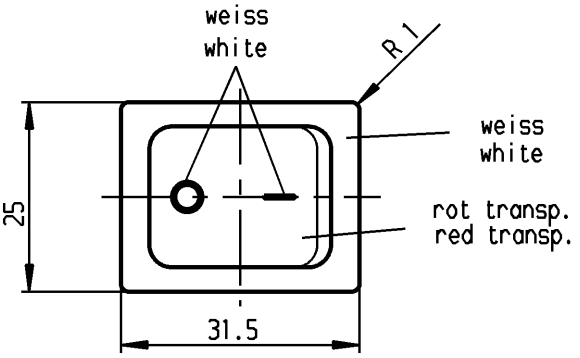

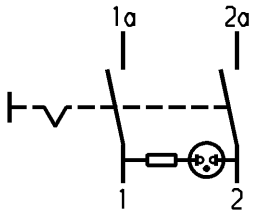

Aufschrift
Marking

Ⓜ
1835.
10(8)/250 ~ 5E4
20(4)/250 ~ T85/55
5/120A 250V ~
05

16A 250V AC
1HP
R142 UL CSA

1a 1 2

Herstellort/-jahr/-woche
nach DIN EN 60062

code of manufacture:
place /year /week acc. to DIN EN 60062

Ausschalter 2-polig

Glimmlampe mit Rv für 230V ~
Für Geräte der Klasse II geeignet

DPST

neon lamp with Rv for 230V AC
suitable for appliances of class II

für Form und Lage / FOR SHAPE AND LOC.			Allgemeintoleranzen UNTOLERANCED DIMENSIONS					Pause COPY	Blatt SHEET	Typ	Zeichn./DRAWING NO.	Index
für Winkel FOR ANGLE ± 2°			PROJECTION	Abmasse und Nennmassbereiche Angaben in mm / ALL DIMENSIONS ARE IN MILLIMETRES	Laengen LENGTH	Radien RADII		Original DIN A4	Maßstab SCALE 1:1	K	1835.3111	
				0-6	± 0.2	±						
				>6-15	± 0.4	±						
				>15-30	± 0.4	±						
				>30-70	± 0.6	± 10%						
				>70-120	±							
				>120-200	±							

0 10 20 30 mm

c	24370	25.11.96 grh	g			CAD Medusa	Z	Geraeteschalter Appliance Switch
b	23781	15.03.96 grh	f			gez./DRAWN BY 13.12.91 Grh		
a	22680	04.03.94 grh	e	64507	22.10.09 hhe	gepr./CHECKED BY Kiz		MARQUARDT
			d	39880	19.04.04 hhe	Ersatz für/REPLACEMENT OF		Marquardt, D-78604 Rietheim-Weilheim
Ausg. ISSUE	Änderung REVISION	gez. DRAWN BY	Ausg. ISSUE	Änderung REVISION	gez. DRAWN BY			

Schutzvermerk nach DIN 34 beachten
COPYRIGHT RESERVED